Openslaande garagedeuren

Tweevleugelige deuren met aluminium omraming en paneelvullingen

HÖRMANN

Openslaande garagedeuren

Voor een gemakkelijke toegang tot garage en bijgebouwen

Met een openslaande garagedeur kunt u fietsen of tuingereedschap comfortabel en gemakkelijk uit de garage halen.
De tweevleugelige, geïsoleerde openslaande garagedeuren NT80-2 zijn echter ook geschikt voor de renovatie van bijv. oudere vleugeldeuren. Zo blijft het klassieke uiterlijk behouden zonder de voordelen van de huidige functionaliteit en veiligheid te moeten missen. Uw gespecialiseerde Hörmann-dealer adviseert u graag.

Constructie van aluminium omraming met paneelvulling

De geëxtrudeerde aluminium profielen van de omraming en de vulling van 42 mm dikke, stalen sandwichpanelen volgeschuimd met polyurethaan, zorgen voor de nodige stevigheid van de garagedeuren en garanderen een lange levensduur.

Inbouwklaar deurelement

De openslaande garagedeuren NT80-2 van Hörmann worden inbouwklaar geleverd met profielcilinder-insteekslot, krukgarnituur met veiligheidsrozet aan de buitenkant en ovale rozet aan de binnenkant en driedimensioneel regelbare, onderhoudsvrije scharnieren.

Goede warmte-isolatie

De zeer goede isolatie van de openslaande NT80-2 garagedeuren, inclusief thermisch onderbroken profielen, voorkomt toch en onnodig warmteverlies. Dat bespaart energie, wanneer de garage bijv. als hobbyruimte wordt gebruikt.

Met hetzelfde aanzicht als Hörmann-sectionaaldeuren

Bij Hörmann is een 2-vleugelige openslaande garagedeur passend bij uw garagesectionaaldeur verkrijgbaar, op verzoek ook in exact dezelfde vluchtlijn van de profilering.

Men heeft de keus uit zes vullingsmotieven, met hetzelfde aanzicht als de Hörmann-sectionaaldeuren met S-, M-, L-, D- en T-profilering.
Meer informatie vindt u op www.hormann.be of www.hormann.nl

S-profilering

M-profilering

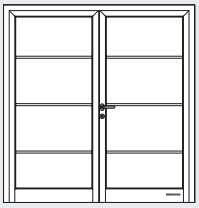

L-profilering

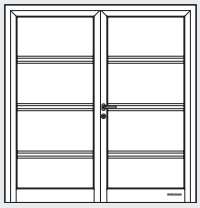

D-profilering

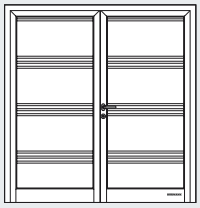

T-profilering

Auteursrechtelijk beschermd: herdrukken, ook gedeeltelijk, alleen met onze toestemming. Wijzigingen voorbehouden.
De afgebeelde deuren tonen voorbeeldtoepassingen - onder voorbehoud.

4 oppervlakken

De keuze is aan u

Woodgrain, verkeerswit, RAL 9016

Woodgrain
Bij het voordelige, robuuste oppervlak met natuurgetrouw zaagsnedemotief kunnen door het reliëf kleine krassen probleemloos worden gerepareerd.

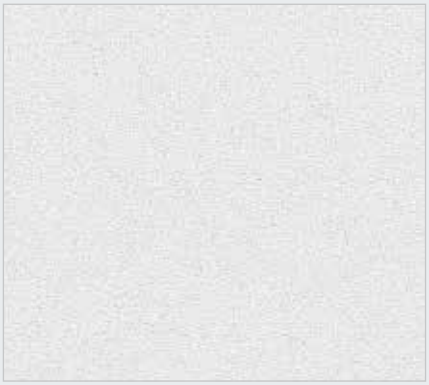

Sandgrain, verkeerswit, RAL 9016

Sandgrain
Het fijn gestructureerde oppervlak voor de prijsbewuste opdrachtgever in de bouw is zeer geschikt voor moderne woningen.

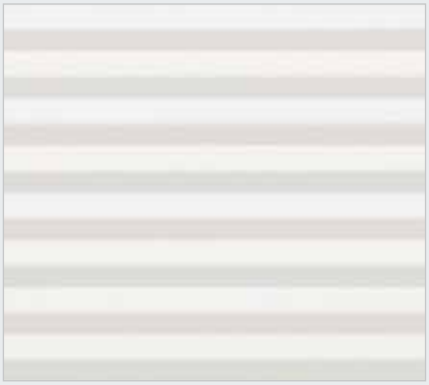

Micrograin, verkeerswit, RAL 9016

Micrograin
Dit oppervlak overtuigt door een fijne gegolfde profilering die in vlak staal is geperst en zorgt voor aantrekkelijke licht- en schaduweffecten.

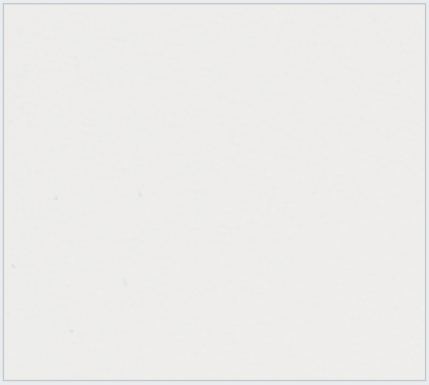

Silkgrain, verkeerswit, RAL 9016

Silkgrain
Het extra gladde Silkgrain-oppervlak is door het luxe deuraanzicht eerste keus bij een moderne architectuur. Bovendien geeft de 50 % dikkere buitenplaat de panelen een hogere stabiliteit.
NT60-2 met D- en T-profilering zijn alleen verkrijgbaar in Silkgrain.

Kleuren

Kleur verfraait en beschermt

15 voorkeurkleuren

Grijsaluminium	RAL 9007
Witaluminium*	RAL 9006
Terrabruin*	RAL 8028
Leembruin	RAL 8003
Okerbruin	RAL 8001
Venstergrijs	RAL 7040
Lichtgrijs	RAL 7035
Steengrijs	RAL 7030
Antracietgrijs*	RAL 7016
Dennengroen	RAL 6009
Mosgroen	RAL 6005
Duifblauw	RAL 5014
Staalblauw	RAL 5011
Robijnrood	RAL 3003
Licht ivoorkleurig	RAL 1015

15 voordelige voorkeurkleuren
De openslaande garagedeuren zijn standaard verkrijgbaar in verkeerswit RAL 9016 en bovendien in 15 voordelige voorkeurkleuren en ongeveer 200 kleuren volgens de RAL-kleurenwaaier.

Voor het Sandgrain-oppervlak kunt u kiezen uit 3 voorkeurkleuren*.

* Voorkeurkleuren voor Sandgrain-oppervlak

6 Decograin-decors

Voor NT60-2

Decograin Golden Oak: middenbruin, goudgeel eikendecor

Decograin Rosewood: mahoniekleurig houtdecor

Decograin Dark Oak: notenhoutkleurig eikendecor

Decograin Winchester Oak: naturelkleurig eikendecor met noesten

Decograin Night Oak: donker, intensief eikendecor

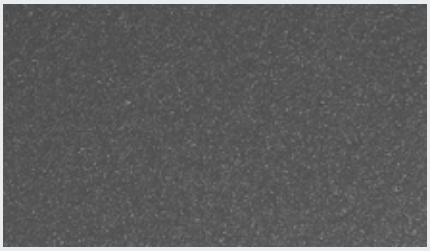

Titan Metallic CH 703: antraciet met metallic effect

Detailgetrouw en elegant
Het Decograin-oppervlak is verkrijgbaar in vijf natuurlijke houtdecors en met metallic effect alleen voor M- en L-profilering.

De ingedrukte nerving zorgt voor een detailgetrouw houtkarakter.

Dankzij de speciale oppervlaktebescherming van de uv-bestendige kunststoffoliebekleding aan de buitenzijde van de stalen panelen blijft de garagedeur lang mooi.

Openslaande garagedeuren

Hörmann-kwaliteit in twee uitvoeringen

Openslaande garagedeur NT60-2
(De afgebeelde deur bevat speciale uitrustingen)

NT60-2

De solide

Standaarduitrusting
2-vleugelige openslaande garagedeur voor inbouw in de dagopening

Deurbladomraming en kozijn
Aluminium profielen, bouwdiepte 60 mm

Deurvulling
Dubbelwandige stalen panelen volgeschuimd met polyurethaan, bouwdiepte 42 mm

Oppervlak deurvulling
Buiten: Woodgrain, Sandgrain, Silkgrain, Micrograin en Decograin*
Binnen: Stucco-dessin, RAL 9002

Standaardkleur
Omraming, vleugelprofiel en vulling: verkeerswit, RAL 9016
Vulling binnen: grijswit, RAL 9002

Maatbereik
Van 1330 x 1960 mm tot 2500 x 2558 mm

Vergrendeling
Slot in de omraming van kokerprofiel 1314

Optioneel
Handgreepvarianten
RAL-kleuren naar keuze
Deurdranger met glijrail
Deurvastzetter
Motieven, ramen en beglazing met aluminium omraming
3-voudige vergrendeling met veiligheidspen in de omraming, bij naar buiten openend RC2 mogelijk
Elektrische deuropener (voor ontgrendeling overdag)
Asymmetrische verdeling**
Vulling binnen: dezelfde kleur als buiten***
Meer aanwijzingen vindt u in de actuele prijslijst.

* In de oppervlakken Dark Oak, Golden Oak, Night Oak, Winchester Oak, Rosewood en Titan Metallic CH 703 met blokkozijn zijn omraming, kozijn en deur verkrijgbaar in hetzelfde decoroppervlak voor een uiterlijk met hetzelfde aanzicht.
** Vanaf 1330 ≤ RAM B ≤ 2000 mm, vaste doorgangsbreedte van de doorgangsvleugel van 870 mm, deurdranger alleen mogelijk op de doorgangsvleugel
*** Bij Decograin aangepaste RAL-kleur

Openslaande garagedeur NT80-2
(De afgebeelde deur bevat speciale uitrustingen)

NT80-2

De thermisch geïsoleerde

Standaarduitrusting
2-vleugelige thermisch geïsoleerde garagedeur voor inbouw in de dagopening, naar binnen openend

Deurbladomraming en kozijn
Aluminium profielen thermisch onderbroken, op basis van de TC 80-2 uit het assortiment voordeuren

Deurvulling
Dubbelwandige stalen panelen volgeschuimd met polyurethaan, bouwdiepte 42 mm

Oppervlak deurvulling
Buiten: Woodgrain, Sandgrain, Silkgrain, Micrograin
Binnen: Stucco-dessin, RAL 9002

Standaardkleur
Omraming, vleugelprofiel en vulling:
verkeerswit, RAL 9016
Vulling binnen: grijswit, RAL 9002

Maatbereik
Tot 2600 × 2500 mm (RAM)

Vergrendeling
5-voudige vergrendeling, schuifgrendel in de standvleugel met roestvrijstalen veiligheidspen in de omraming

Optioneel
Naar buiten openend
Handgreepvarianten
RAL-kleuren naar keuze
Deurdranger met glijrail
Deurvastzetter
Elektrische deuropener
Neerdalende vloerafdichting (drempelloze uitvoering)
Meer toebehoren en extra uitrustingen uit het TopComfort-voordeurenassortiment, motief 102
Ook leverbaar als 1-vleugelige deur

Alle kleuren vergelijkbaar met RAL-kleuren.

Meer over de kleuren en oppervlakken vindt u in de Hörmann-folder "Garagesectionaaldeuren'' en op internet op www.hormann.be of www.hormann.nl.

Uitrusting
Kwaliteit in detail

Scharnieren

NT60-2: in zwart als standaard, optioneel verkrijgbaar in wit of natuuraluminium

NT80-2: in zwart als standard, optioneel verkrijgbaar in wit of natuuraluminium

Kruk

NT60-2:
Standaard: krukgarnituur van zwarte kunststof
Optioneel: roestvrij staal, wit, bruin of natuurkleur (F1)

NT80-2: aluminium krukgarnituur, buitenkant met knop, bij deurkleur: RAL 9016, krukgarnituur: RAL 9016, bij deurkleur RAL-kleur naar keuze: kruk aluminium E6 / EV 1
Optioneel: roestvrijstalen garnituur

Vergrendeling

NT60-2: insteekslot
Optioneel: 3-voudig veiligheidsslot met veiligheidsbeslag

NT80-2: slot met 5-voudige vergrendeling met veiligheidsrozet en draaigrendel, roestvrijstalen slotplaat

Vastzetter

NT60-2: door deurrandgrendel boven en beneden op de standvleugel (standaard)
Optioneel: voetbediende deurvastzetter voor de doorgangvleugel

NT80-2: schuifgrendel
Optioneel: deurvastzetter

NT60-2

3-dimensionaal regelbare scharnieren

Kunststof kruk

Extra veiligheidspen

3-voudige vergrendeling (optioneel)
Boven en benedenr telkens één draaigrendel

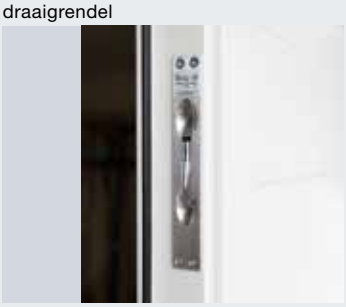
Stanggrendel

NT80-2

3-dimensionaal regelbare scharnieren

Roestvrijstalen garnituur (optioneel)

Veiligheidspen

5 vergrendelingspunten en
3 draaigrendels

Afbeeldingen tonen voor een deel speciale uitrustingen.

Inbouwgegevens

Verticale doorsnede
NT60-2

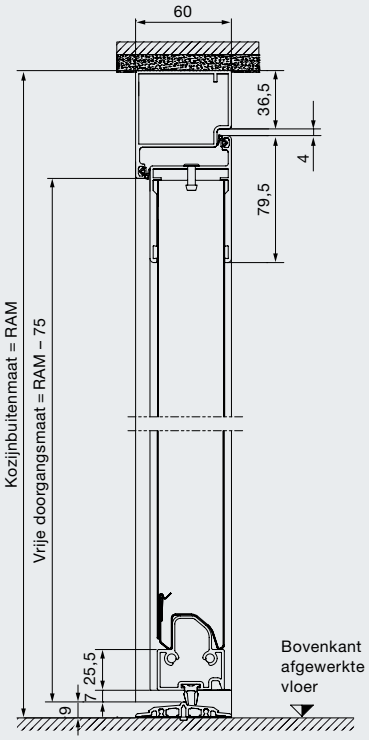

Verticale doorsnede
NT80-2

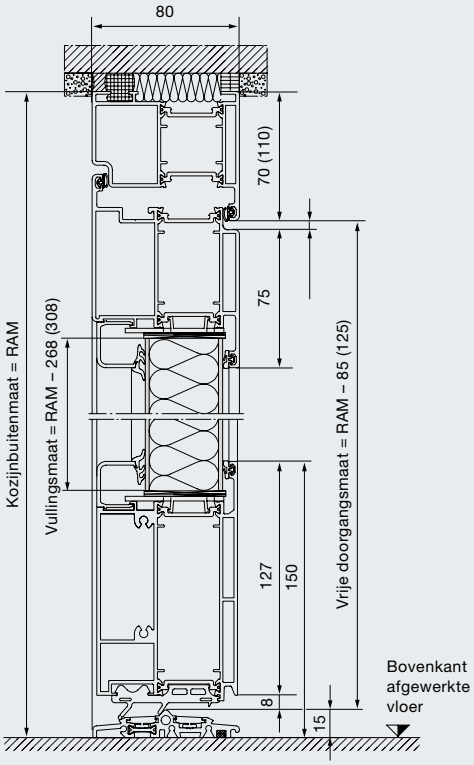

Horizontale doorsnede
NT60-2

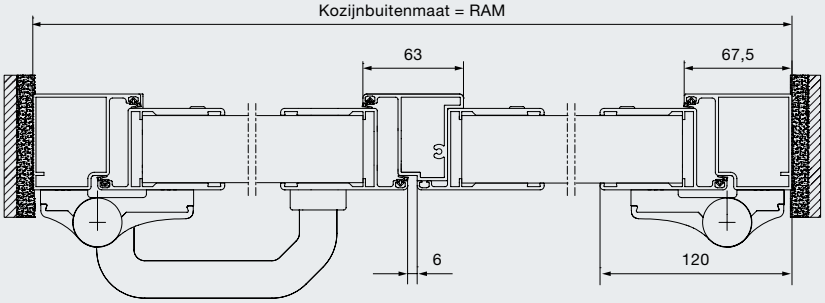

Horizontale doorsnede
NT80-2

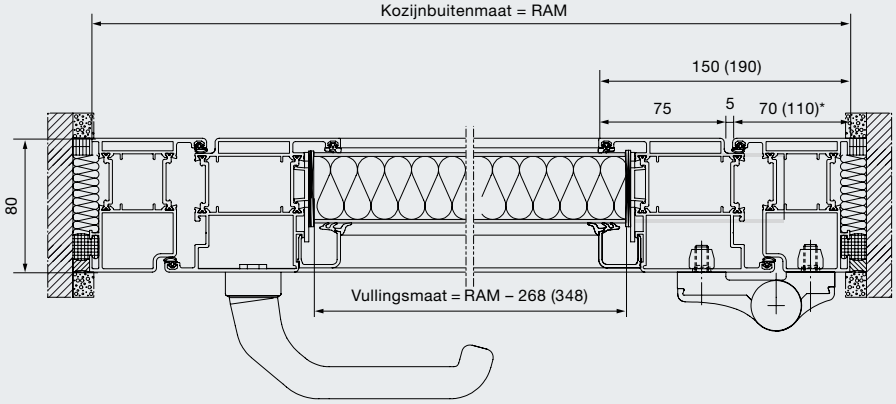

Maten in mm

* Optionele omramingbreedte

HORMANN

Beleef Hörmann-kwaliteit bij nieuwbouw en renovatie

Met Hörmann kunt u heel gemakkelijk plannen. Zorgvuldig op elkaar afgestemde oplossingen bieden u voor elk bereik in de woningbouw topproducten met een hoge functionaliteit.

- **Garagedeuren**
  Optimaal afgestemd op uw persoonlijke bouwstijl: kantel- of sectionaaldeuren uit staal of hout.
- **Aandrijvingen voor (garage)deuren**
  Geniet van hoog comfort en inbraakwerende veiligheid met aandrijvingen voor garagedeuren en inrithekken van Hörmann. Met de Hörmann-deuraandrijvingen kunt u ook in uw woonruimten profiteren van dit comfort.
- **Voordeuren**
  Voor elke behoefte en elke eis vindt u het gewenste deurmotief in ons uitgebreid assortiment van stalen en aluminium voordeuren.
- **Stalen deuren**
  De degelijke deuren voor alle ruimtes in uw woning, van kelder tot zolder.
- **Kozijnen**
  Kies uit het omvangrijke assortiment voor nieuwbouw, uitbreiding of renovatie.

Garagedeuren en aandrijvingen voor garagedeuren en inrithekken

Voordeur Thermo65 / Thermo46

Stalen deuren

Hörmann: kwaliteit zonder compromissen

Hörmann KG Amshausen, Duitsland

Hörmann KG Antriebstechnik, Duitsland

Hörmann KG Brandis, Duitsland

Hörmann KG Brockhagen, Duitsland

Hörmann KG Dissen, Duitsland

Hörmann KG Eckelhausen, Duitsland

Hörmann KG Freisen, Duitsland

Hörmann KG Ichtershausen, Duitsland

Hörmann KG Werne, Duitsland

Hörmann Alkmaar B.V., Nederland

Hörmann Legnica Sp. z o.o., Polen

Hörmann Beijing, China

Hörmann Tianjin, China

Hörmann LLC, Montgomery IL, USA

Hörmann Flexon LLC, Burgettstown PA, USA

Shakti Hörmann Ltd., India

De Hörmann-groep biedt, als enige fabrikant op de internationale markt, alle belangrijke bouwelementen uit één hand. Ze worden in hooggespecialiseerde fabrieken vervaardigd volgens de nieuwste stand van de techniek. Door het overkoepelende verkoop- en servicenet in Europa en de aanwezigheid in Amerika en Azië is Hörmann uw sterke internationale partner voor hoogwaardige bouwelementen. In een kwaliteit zonder compromissen.

DEUREN VOOR GARAGES

AANDRIJVINGEN

DEUREN VOOR DE INDUSTRIE

LAAD- EN LOSTECHNIEKEN

ANDERE DEURTYPES

KOZIJNEN

www.hormann.be
www.hormann.nl

Stand 06.2017 / Druk 11.2017 / HF 86757 NL / PDF www.hormann.com

HÖRMANN